EXEDRA Mecanismo para armario de **PUERTAS ESCAMOTEABLES**
Retorno con cierre amortiguado, movimientos de inserción y extracción asistidos

EXEDRA escamoteable

cierre amortiguado

EXEDRA es ideal para puertas escamoteables, con movimiento de retorno lateral asistido y amortiguado, y movimiento de salida regulado por un dispositivo de seguridad.
Gran fluidez de deslizamiento. Fácil de instalar, regular y si fuera el caso inspeccionar.
Se basa en una tecnología desarrollada y patentada por Bortoluzzi, que proporciona un movimiento con levas y muelles, que mueve horizontalmente la estructura sobre la que se fija la puerta garantizando así movimientos fluidos, sin discontinuidades y perfectamente equilibrado. Las dos levas, además de dar fluidez y continuidad al movimiento, ayudan a abrir y cerrar fácilmente, asegurando una sincronización perfecta.
Ambos movimientos se efectúan frontalmente de manera simple e intuitiva y si fuese necesario, es posible extraer el herraje entero sin tener que desmontar todo el mueble.

EXEDRA puede ser utilizado en gran variedad de contextos, desde muebles para cocina, cuartos de servicio como despensero para lavadoras y secadoras, armarios para la oficina, hasta muebles de comedor o TV.

Características técnicas
- Peso máximo 30kgs. por puerta.
- Espesor de puerta desde 18 a 30mm.
- Ancho de puerta desde 500 a 700mm.
- Altura de puerta desde 1.930 a 2.500mm.
- Triple regulación de la puerta:
  vertical +4 / -1mm.
  horizontal +/- 2 mm.
  frontal +/- 4mm.
- Bisagras embutidas.
- Alta resistencia y duración verificada con pruebas de stress de 100.000 ciclos.

Acciones del sistema **EXEDRA** en el retorno de la puerta

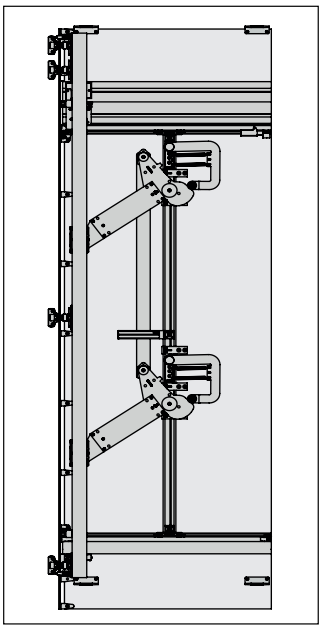
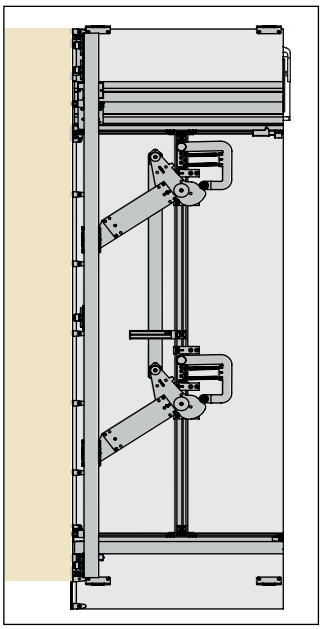
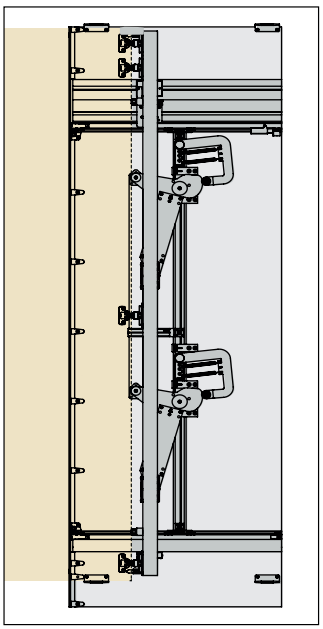
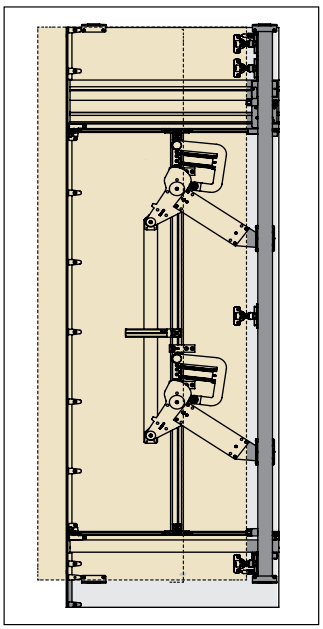

EXEDRA Mecanismo para armario de **PUERTAS ESCAMOTEABLES**
Retorno con cierre amortiguado, movimientos de inserción y extracción asistidos

EXEDRA escamoteable

cierre amortiguado

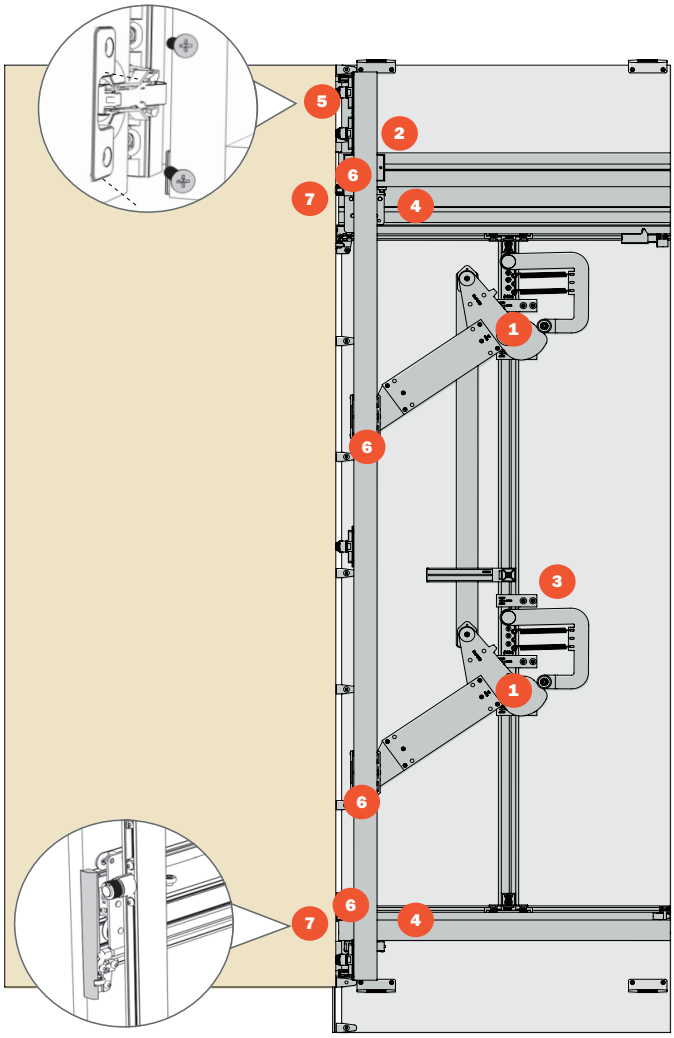

CARACTERÍSTICAS IMPORTANTES DEL SISTEMA ECLIPSE

1. Movimiento de levas con retorno y salida de la puerta asistidos.
2. Retorno y salida de la puerta amortiguados.
3. Instalación mediante clips para facilitar la inserción y extracción del mecanismo.
4. Deslizamiento mediante rodamientos..
5. Bisagras de enganche rápido.
6. Regulaciones accesibles desde el frontal del mueble.
7. Tapas cubre-perfil.

Ejemplo de armarios abiertos con puertas recogidas

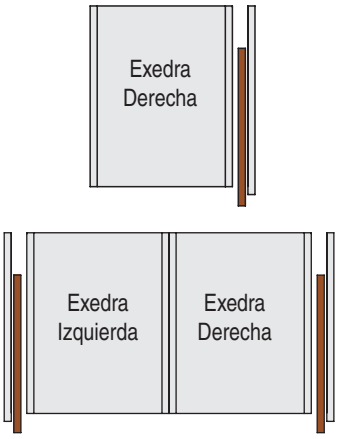

Ejemplo de armarios con puertas cerradas

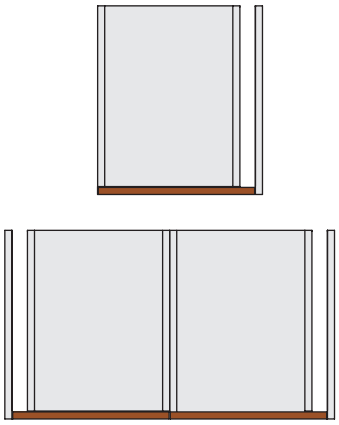

Cálculo para el retorno de la puerta

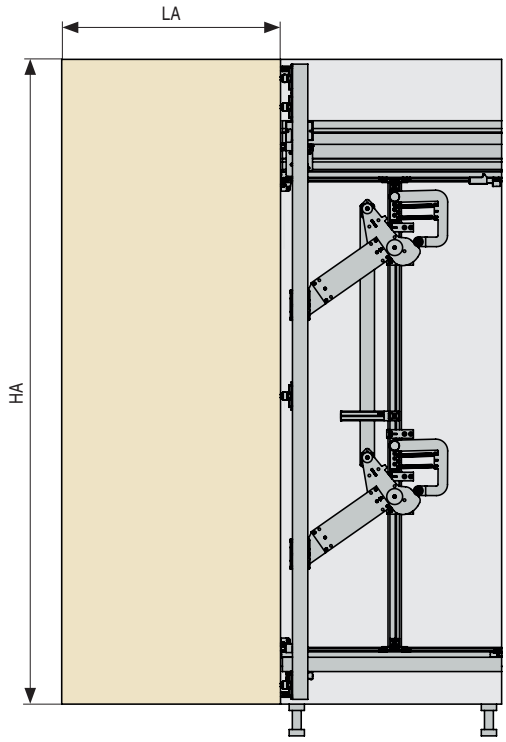

LEYENDA

PS	Profundidad mueble (mm.)
PSU	Profundidad mueble útil (mm.)
LA	Anchura puerta (mm.)
HA	Altura puerta (mm.)
LP	Longitud del perfil (mm.)
Y	Protusión puerta (mm.)

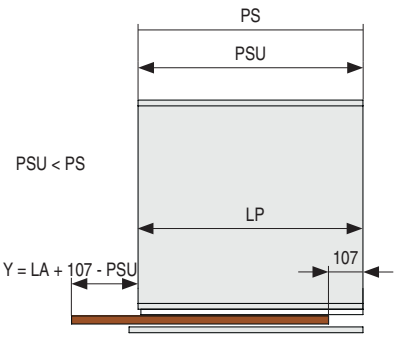

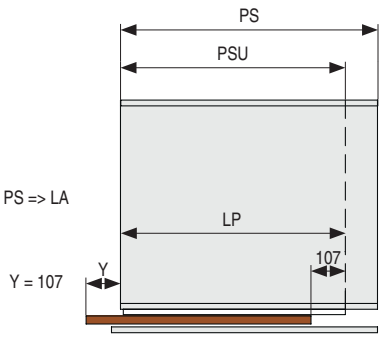

EXEDRA Mecanismo para armario de **PUERTAS ESCAMOTEABLES**
Retorno con cierre amortiguado, movimientos de inserción y extracción asistidos

EXEDRA escamoteable

cierre amortiguado

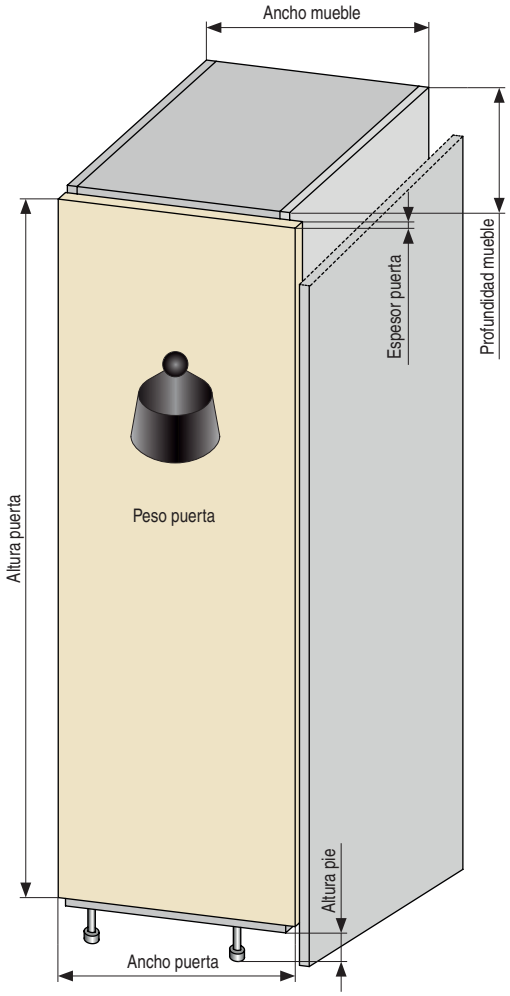

Datos técnicos IMPORTANTES a tener en cuenta a la hora de pedir un EXEDRA.

• El herraje tiene mano, derecha o izquierda según la apertura deseada.
• Altura máxima de puerta 2.500mm., mínima 1.930mm.
(Ver cuadro de códigos: KIT DE HERRAJES).

• Profundidad mueble 500 a 700mm.
• Hay dos cotas de anchura a tener en cuenta:
- **Ancho de mueble** que es igual a la medida del cuerpo del modulo.
- **Ancho de puerta** que debe ser 52mm. más que el ancho del mueble.

• La puerta sobresale 107mm. siempre y cuando la medida del ancho de puerta sea igual o inferior a la profundidad del mueble. Si la medida es superior, la puerta puede sobresalir mas de 107mm. una vez rebatida. (Ver calculos para el retorno de la puerta en página anterior).

• Las cotas descuento superior y descuento inferior nos indican los milímetros de fuga que hay que descontar a la puerta respecto de la altura del mueble. La suma de altura puerta más los descuentos superior e inferior es igual a la altura del módulo.

• El herraje **EXEDRA** cuando va acompañado del kit de conexión al panel cobertor lateral, el mueble tiene que contar con un zócalo mínimo de 30mm.

• El kit de conexión al panel lateral más habitual es el que va fijado por el canto superior (sujeción vista). Aunque también se puede colocar el kit de conexión oculto fijado por el interior del panel lateral. Elegiremos uno u otro acorde a la medida de profundidad del mueble.

(Ver cuadro de códigos KIT DE CONEXIÓN AL PANEL LATERAL).
• El kit de cobertura frontal es una junta de goma que evita la visión del herraje cuando la puerta esta abierta. Es muy aconsejable el uso de este accesorio porque también protege al herraje de la suciedad.

Solución parcialmente montada:
• Los clips y los elementos de fijación para pre-montar sobre el lateral permiten un montaje y un desmontaje de deslizamiento fácil y seguro sin tener que extraer el módulo.

EXEDRA es el único sistema del mercado que se puede extraer con posterioridad a su instalación, sin necesidad de desmontar el mueble.

KIT DE HERRAJES

CÓDIGO Apertura derecha	CÓDIGO Apertura izquierda	Altura puerta Desde-Hasta	Ancho puerta Desde-Hasta	
705.136	705.137	1930-2230	500-700	1 kit
705.138	705.139	2231-2500	500-700	1 kit

KIT DE CONEXIÓN AL PANEL LATERAL

CÓDIGO	Descripción	Profundidad mueble desde-hasta	
705.103	sujeción vista	500-650	1 kit
705.104	sujeción vista	650-700	1 kit
705.105	sujeción oculta	500-650	1 kit
705.106	sujeción oculta	650-700	1 kit

KIT DE ACCESORIOS COMPLEMENTARIOS

CÓDIGO	Descripción	
705.131	cobertura frontal gris	1 kit
705.132	cobertura frontal negro	1 kit
705.133	cobertura frontal blanco	1 kit
705.134	kit 2 smove pta 2-3 bisagras	1 kit
705.135	kit 2 smove pta 4-5 bisagras	1 kit